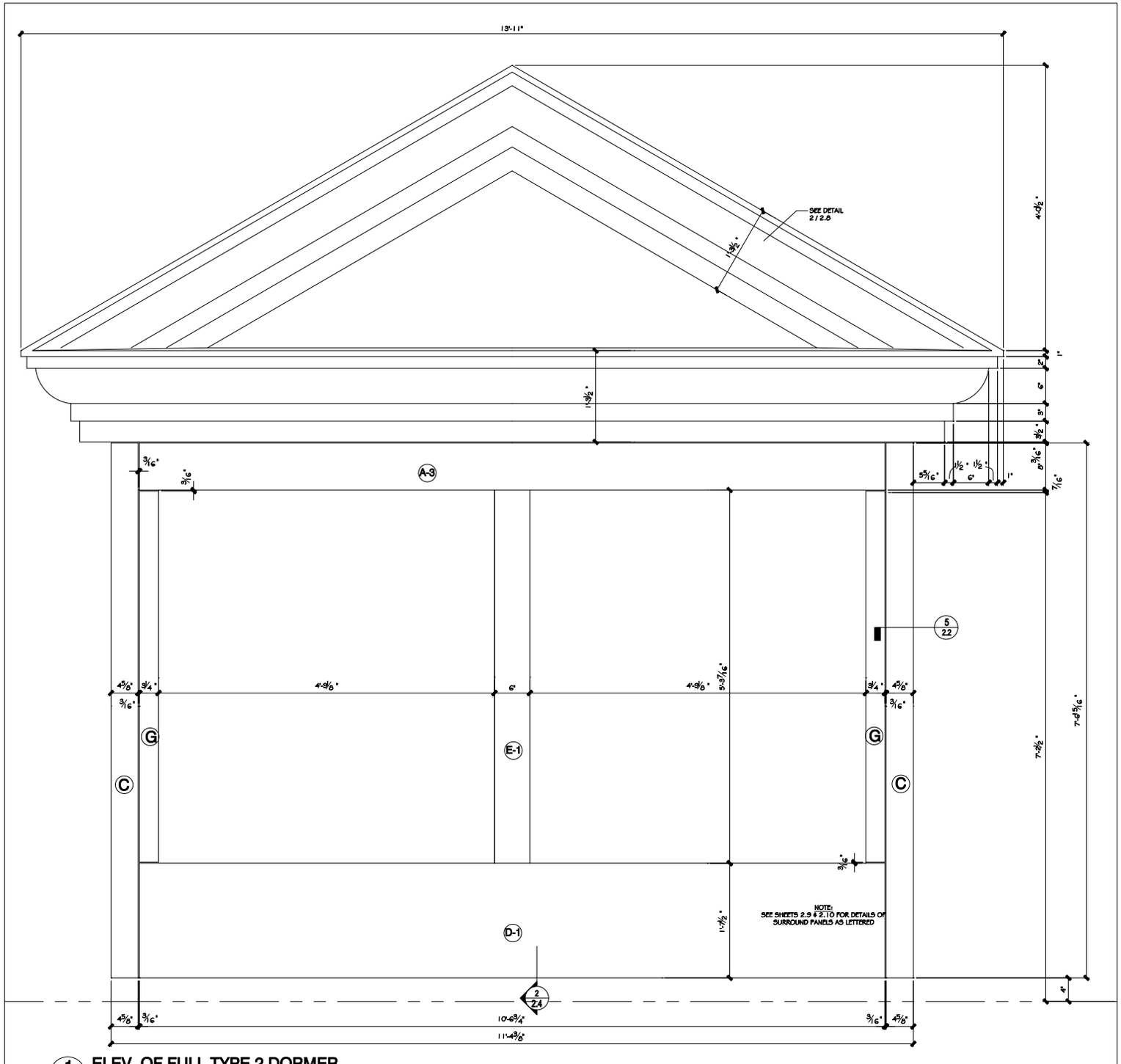

1 2.4 **ELEV. OF FULL TYPE 2 DORMER**

SCALE: 1½" = 1'-0"

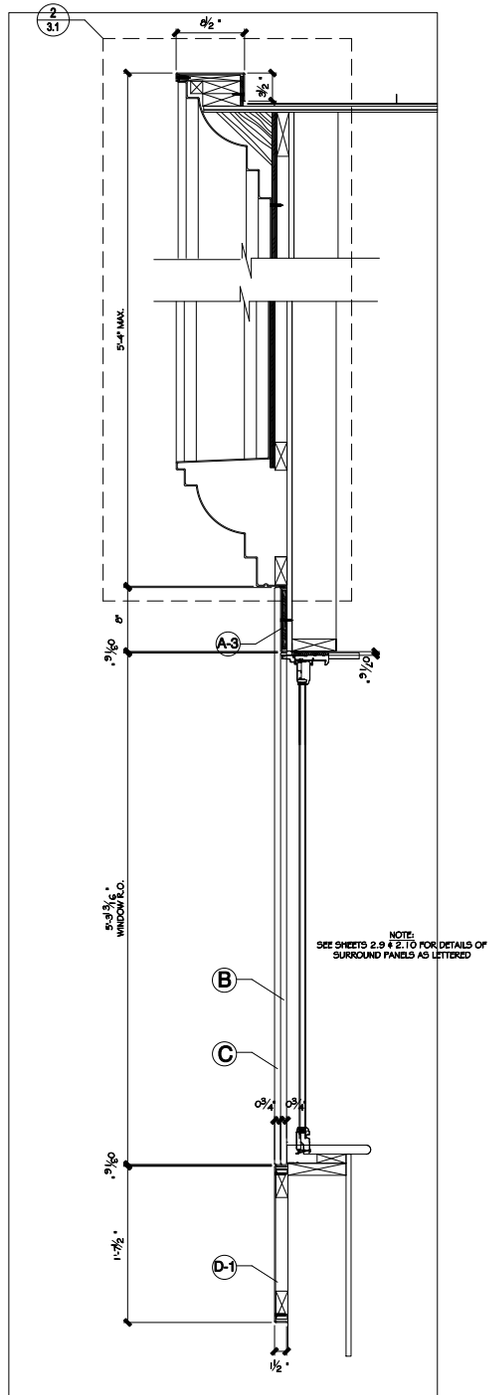

2 2.4 **SECTION THRU TYPE 2 DORMER**

SCALE: 1½" = 1'-0"