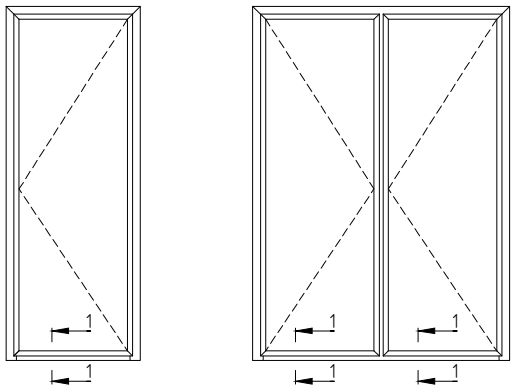
1
1
1
1
1
1

1–1

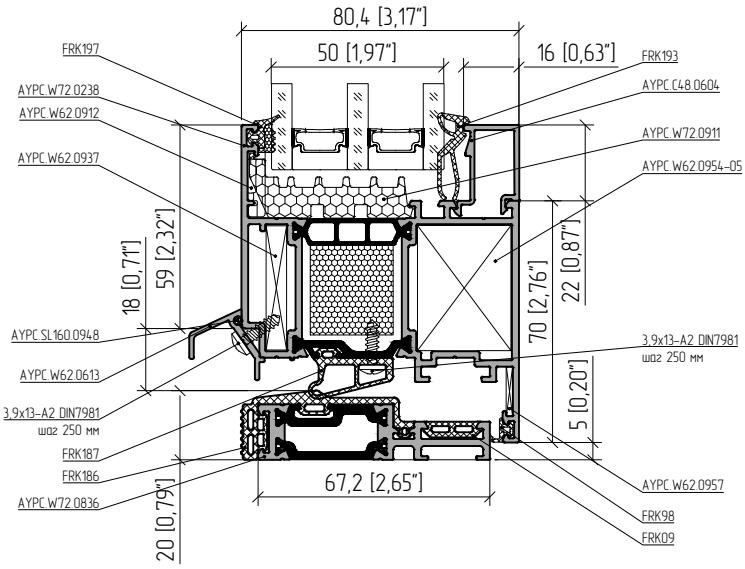
80,4 [3,17"]
50 [1,97"]
16 [0,63"]
FRK197
AYPC W72 0238
AYPC W62 0912
AYPC W62 0937
FRK193
AYPC C48 0604
AYPC W72 0911
AYPC W62 0954-05
18 [0,71"]
59 [2,32"]
70 [2,76"]
22 [0,87"]
AYPC SL160 0948
AYPC W62 0613
3,9x13-A2 DIN7981
шаг 250 мм
5 [0,20"]
3,9x13-A2 DIN7981
шаг 250 мм
FRK187
FRK186
AYPC W72 0836
20 [0,79"]
67,2 [2,65"]
AYPC W62 0957
FRK98
FRK09