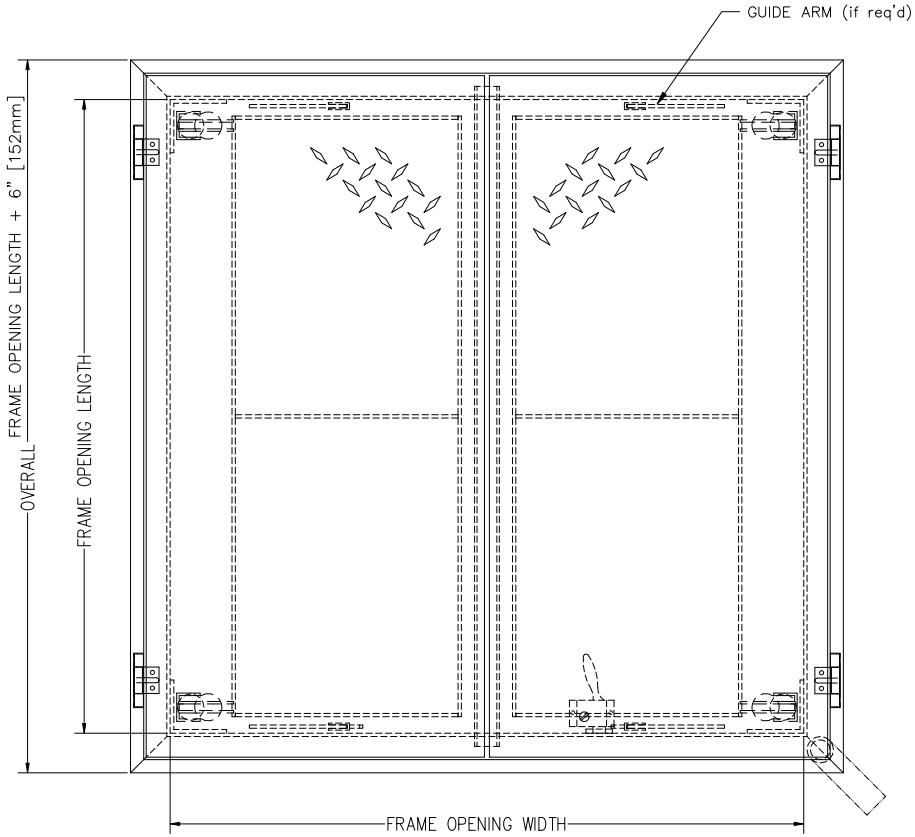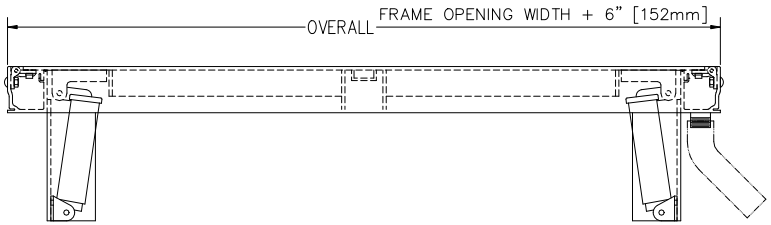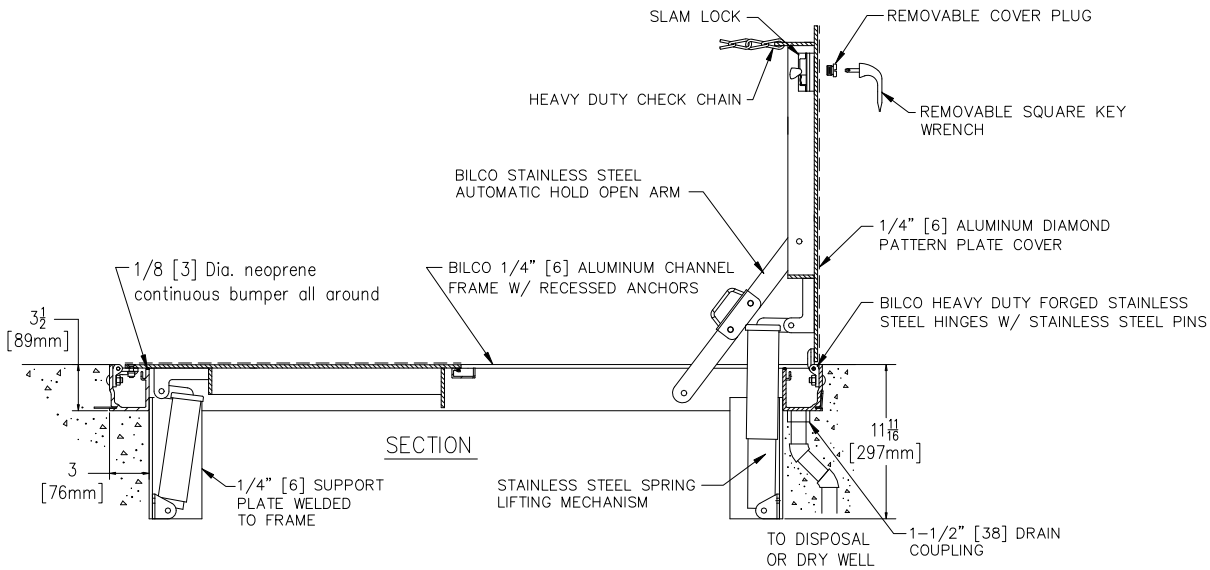BILCO
TYPE JD–AL
SIDEWALK DOOR