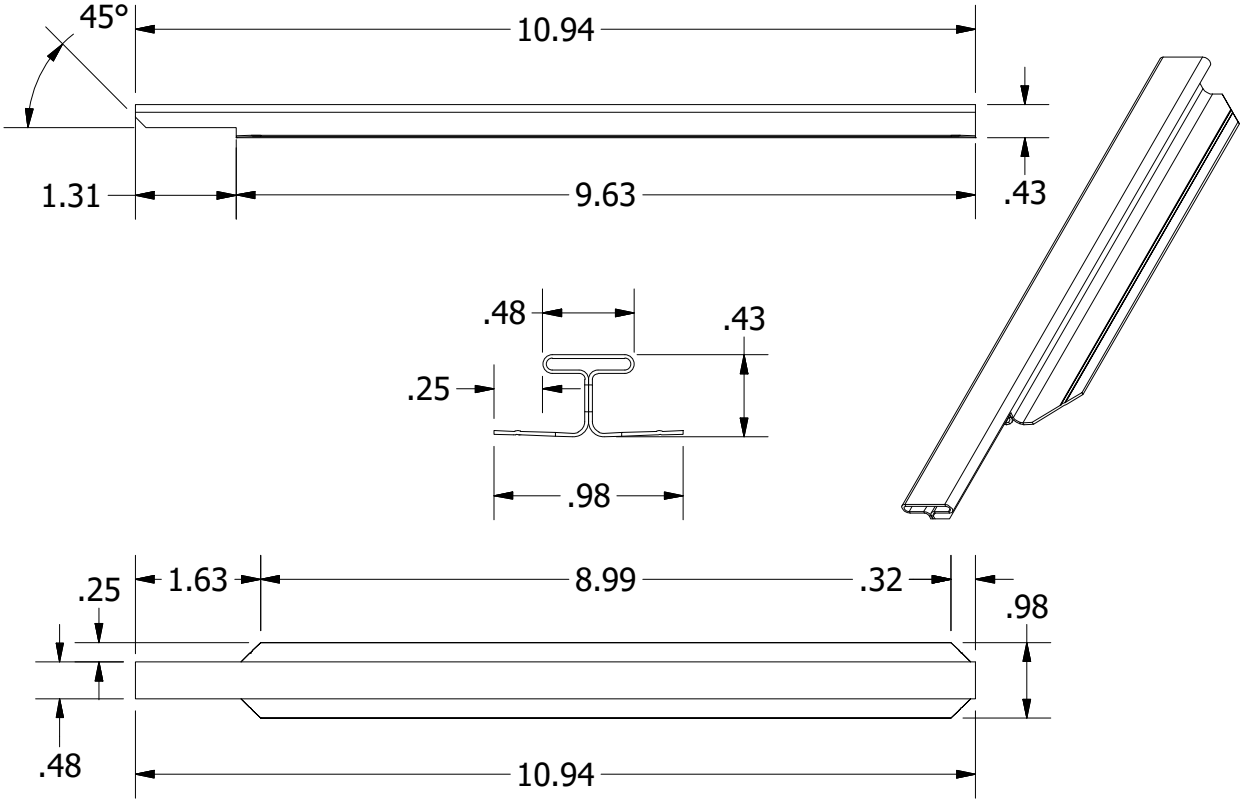
45°
10.94
1.31
9.63
.43
.48
.43
.25
.98
.25
1.63
8.99
.32
.98
.48
10.94