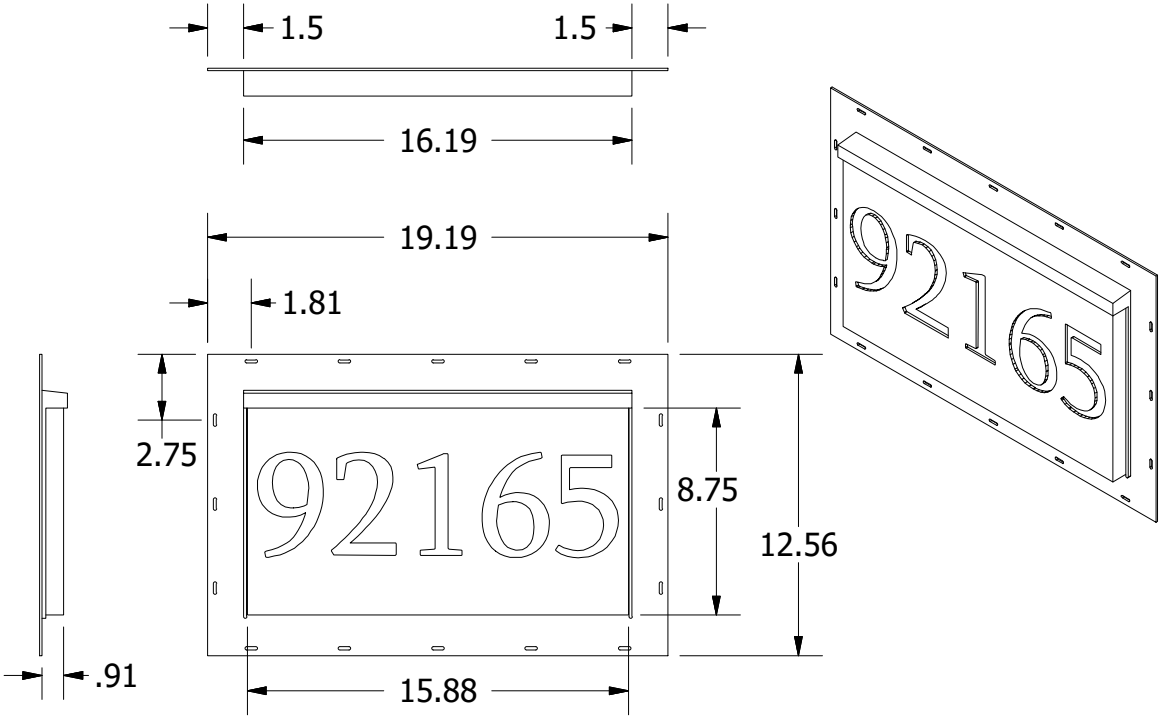
1.5
1.5
16.19
19.19
1.81
2.75
92165
8.75
12.56
.91
15.88
92165