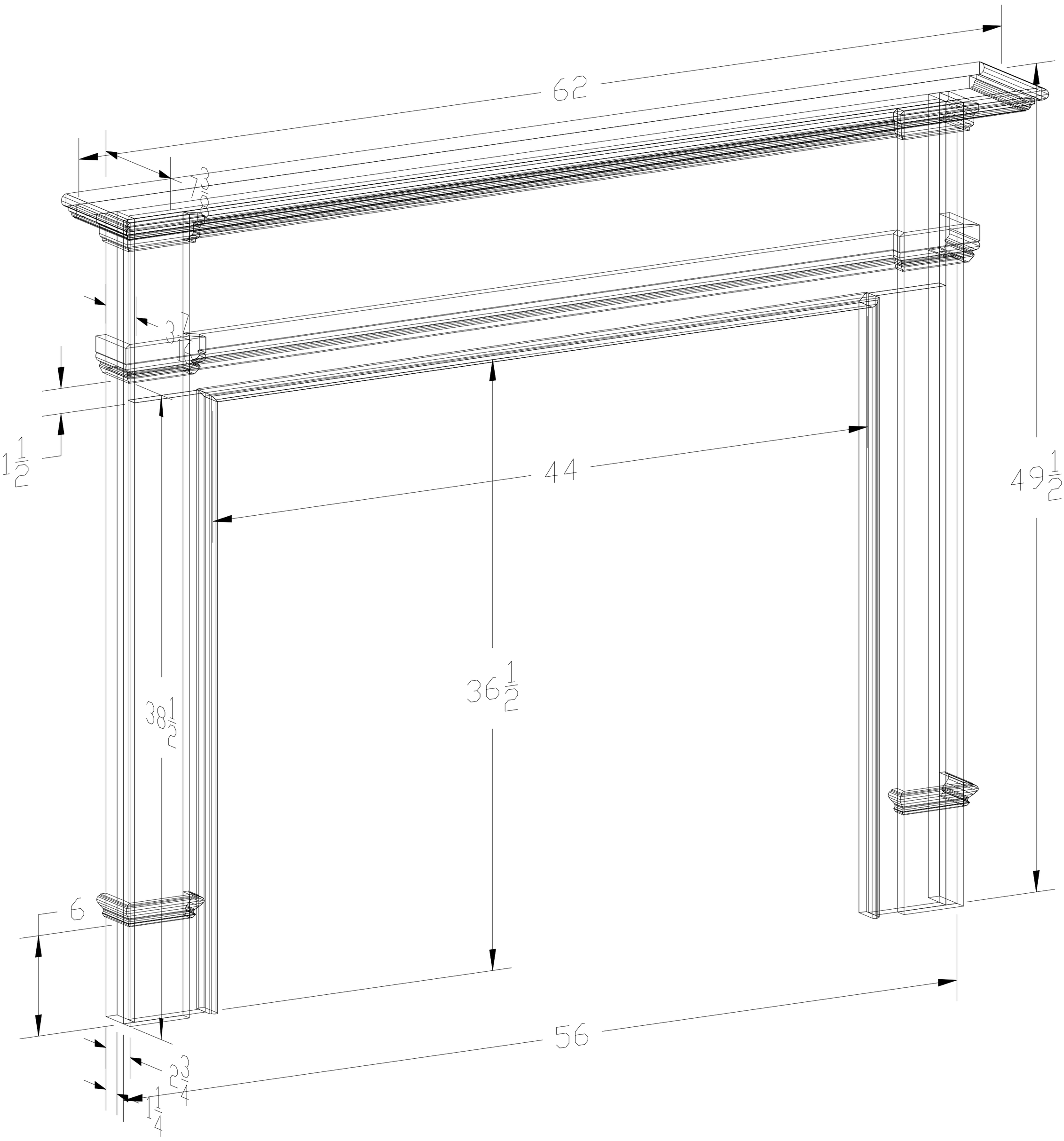
62
7 3/8
3 7/16
1 1/2
44
49 1/2
36 1/2
38 1/2
6
56
2 3/4
1 1/4