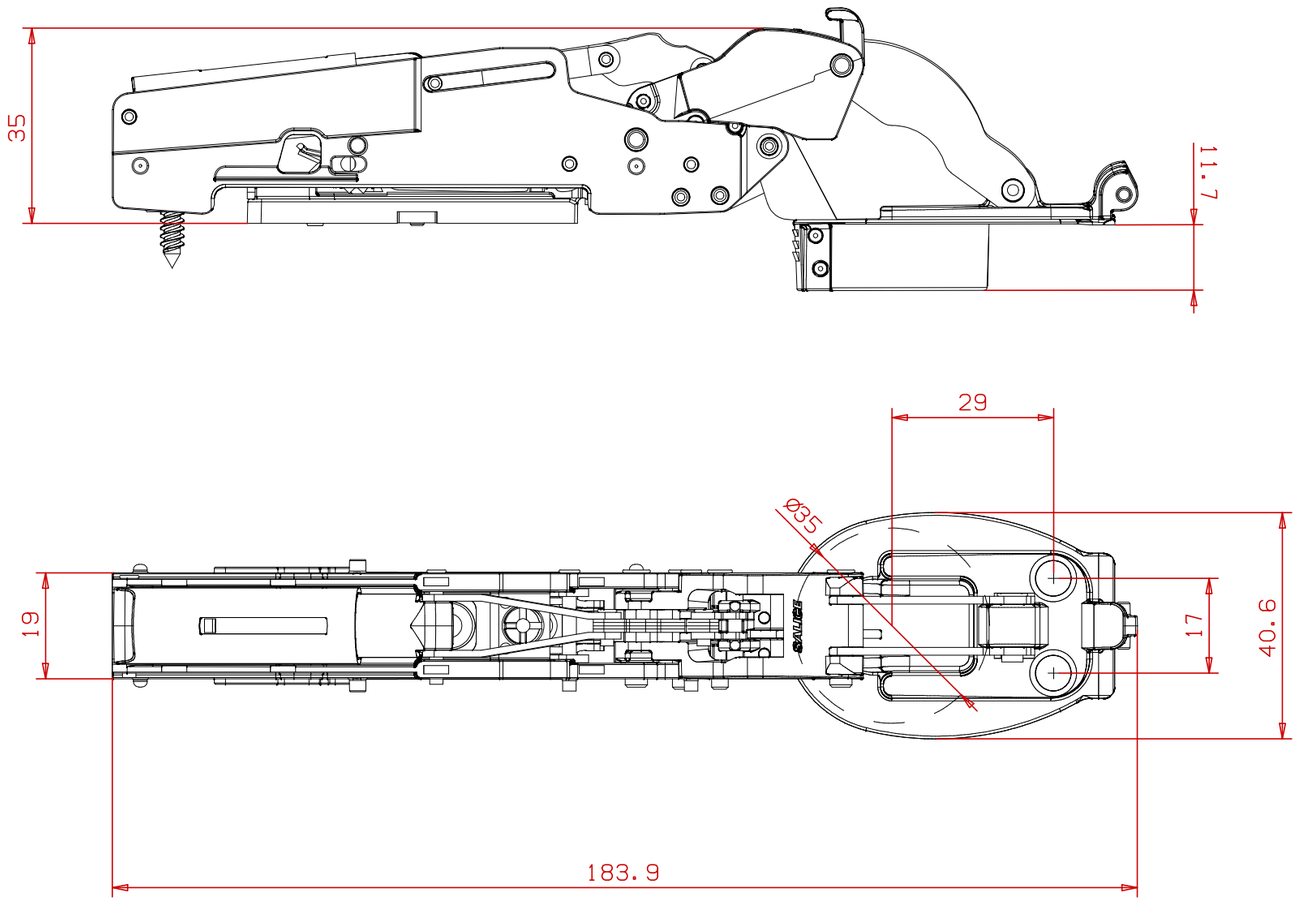

	DATA	NOME
DISEGNATO	26.10.21	F MAZZOLA

Assistenza Tecnica
SALICE

CLIENTE: SALICE AMERICA

CODICE CERNIERA: FRBKFEX_SN9

CODICE BASE: ----------

A TERMINI DI LEGGE E' VIETATA LA RIPRODUZIONE E LA CESSIONE A TERZI DEL PRESENTE DISEGNO

\clienti\2021\filiali\saliceamerica2610_b+frbkfexxsn9.e2 (Scala 1:1.1) (mm) Stampa del 26/10/2021 11:35