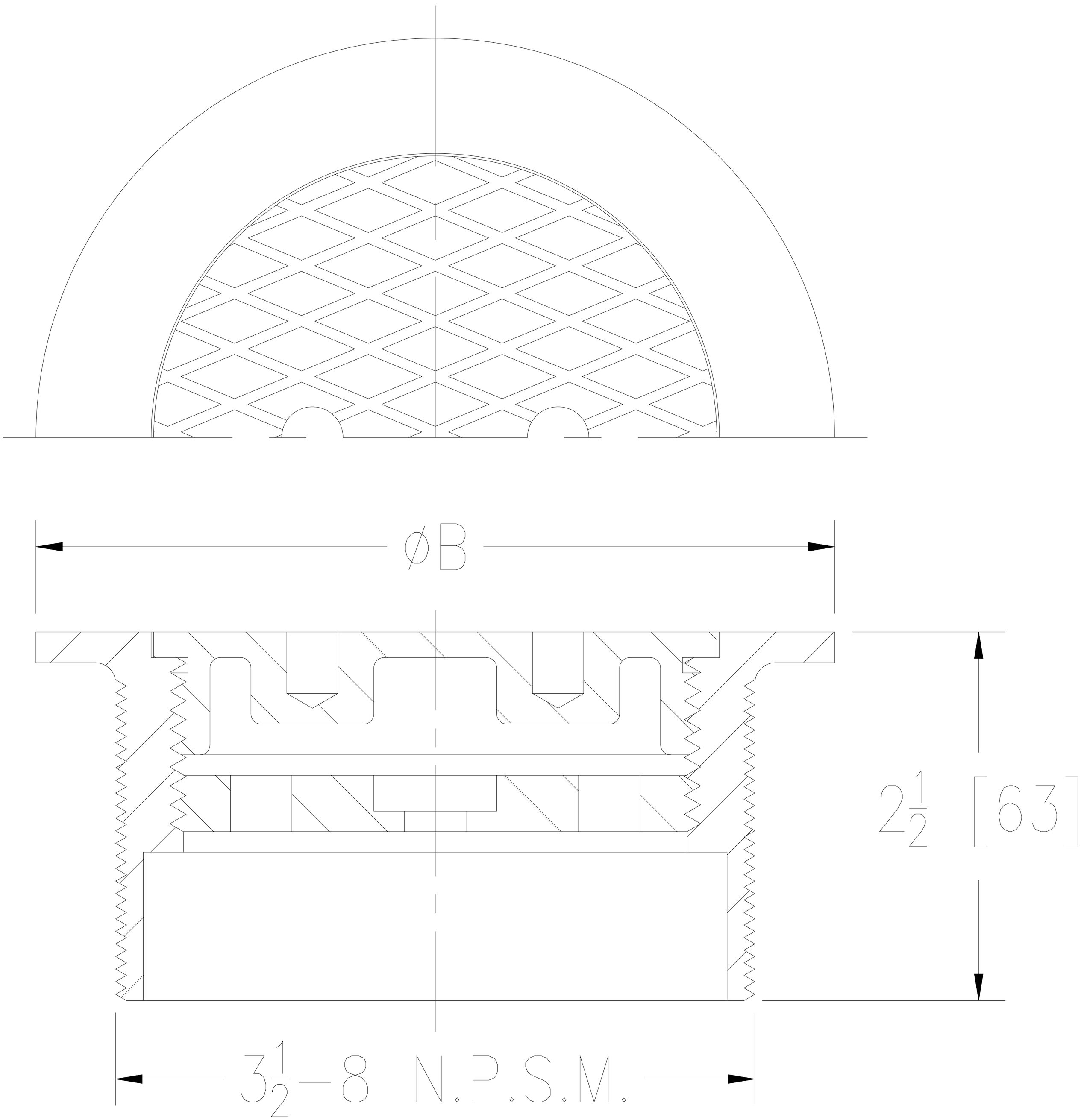
ØB
2 1/2 [63]
3 1/2 - 8 N.P.S.M.